MANUELLE FILTER
3/4" - 1" - 1 1/2"

ANDO TECHNIK
Tel.: 040/8224565-0
www.ando-technik.com

ANWENDUNGEN
Sekundärfiltration (Sicherheitsfilter)

TECHNISCHE DATEN
- Filterelement bestehend aus übereinanderliegenden geriffelten Filterscheiben, die zusammengebaut und auf einen Trägerstift gepresst werden.
- Eine Kompressionseinheit mit Feder presst die Scheiben während der Filtration zusammen. Während der Reinigung werden die Scheiben für eine vollständige Entfernung des Schmutzes durch einfaches Öffnen des Filters gelöst.
- Kann sowohl in einem Schacht als auch im Freien installiert werden.
- Das Modell ¾" mit Ventil ermöglicht die Unterbrechung des Durchflusses während der Reinigung.
- Standard-Filtrationsgrad: 120 Mesh / 130 Mikron.

EIGENSCHAFTEN
- Hohe Effizienz und Filtrationsgenauigkeit. Je nach Filtrationsgrad des Scheibenpakets weisen diese pro Rille 18 (bei den 400-Mikron-Scheiben) bis 32 (bei den 20-Mikron-Scheiben) Schnittpunkte und somit Möglichkeiten auf, den Schmutz zurückzuhalten. Dadurch entsteht eine Filtration von einzigartiger Gründlichkeit.
- Wirksamer Schutz vor Verstopfung durch Ablagerungen und Partikel dank großer Filterfläche.
- Die Filtrationsrichtung verläuft von der Außenseite des Filterelements nach Innen.
- Resistent gegenüber Säuren und Düngemitteln, die normalerweise in der Landwirtschaft zum Einsatz kommen.
- Resistent gegenüber UV-Strahlen.
- Sehr widerstandsfähiges Filterelement.
- Filter vollständig aus Kunststoff gefertigt, ganz ohne Korrosionsgefahr.
- Einfach zu warten.
- Vorbereitung Druckmesspunkte für Nadelmanometer.

ERHÄLTLICHE FILTERGRADE

■	40 Mesh	400 Mikron
■	80 Mesh	200 Mikron
■	120 Mesh	130 Mikron
■	140 Mesh	100 Mikron
■	200 Mesh*	55 Mikron

* Nur für das Modell 1" - Richtwert.

MATERIALIEN
Körper und Deckel aus Polyester bei den Modellen 3/4" bzw. aus Polyamid bei den Modellen 1" und 1 1/2"

Stift (Scheibenhalter) aus Polypropylen für das Modell 3/4" und aus verstärktem Polyamid für die Modelle 1" und 1 1/2"

Scheiben aus Polypropylen.

3/4"

Ohne Ventil

Mit Ventil

1"

Kurz

Lang

1 1/2"

Kurz

Lang

TECHNISCHE DATEN

		Art.-Nr.	Gerade Anschlüsse horizontal/vertikal Ø	Typ	Anschlüsse Manometer (Vorbereitung)	Auslass (Vorbereitung)
3/4"	ohne Ventil	70640-001200	3/4"	Außengewinde	Ø 1/4" AG	1/4" IG für Gewinde
	mit Ventil	70640-001600	3/4"	Außengewinde	Ø 1/4" AG	1/4" IG für Gewinde
1"	kurz	70640-002000	1"	Außengewinde	Ø 1/4" AG	1/4" IG für Gewinde
	lang	70640-002450	1"	Außengewinde	Ø 1/4" AG	1/4" IG für Gewinde
1 1/2"	kurz	70640-002700	1 1/2"	Außengewinde	Ø 1/4" AG	1/4" IG
	lang	70640-003400	1 1/2"	Außengewinde	Ø 1/4" AG	1/4" IG

MAXIMALE DURCHFLUSSRATEN UND DRÜCKE

		Min. (m³/h)	Max.	Maximale Temperatur
3/4"	ohne Ventil	4	100	60°
	mit Ventil	4	100	60°
1"	kurz	6	100	60°
	lang	8	100	60°
1 1/2"	kurz	8	100	60°
	lang	12	100	60°

Maximaler Betriebsdruck bei 20°.
Die Durchflussmengen beziehen sich auf sauberes Wasser (TSS<50 mg/l) und einen Filtrationsgrad von 120 Mesh.

3/4"

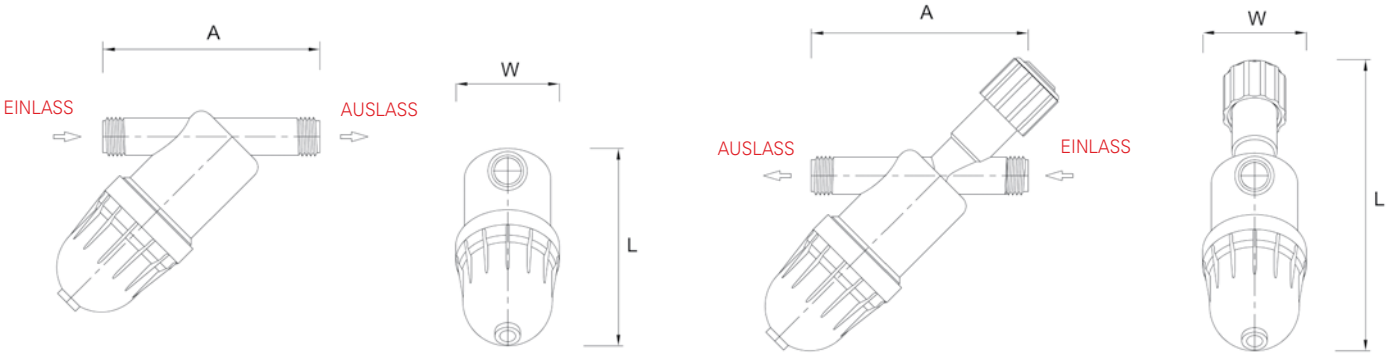

1"

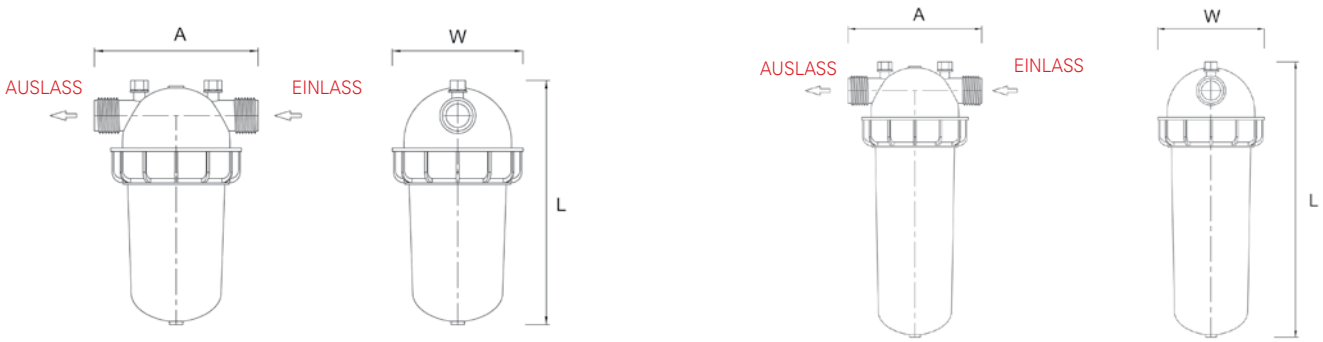

1 1/2"

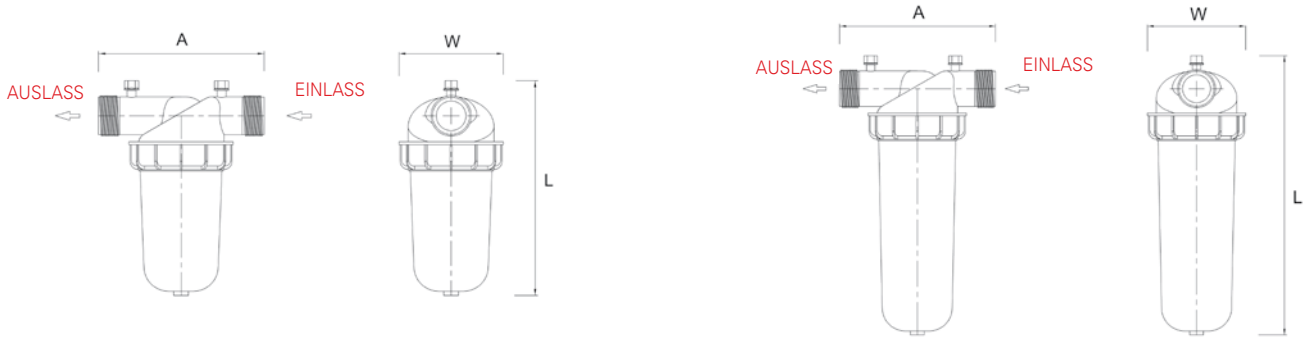

ABMESSUNGEN UND GEWICHT

		L (mm)	W (mm)	A (mm)	Fläche (cm^2)	Volumen (cm^3)	Gewicht (Kg)
3/4"	ohne Ventil	144	74	150	160	95	00,37
	mit Ventil	210	74	155	160	95	00,42
1"	kurz	233	130	158	308	370	01,10
	lang	340	130	158	501.2	592	01,42
1 1/2"	kurz	250	130	200	308	370	01,30
	lang	350	130	200	501.8	592	01,51

MANUELLE FILTER
3/4" - 1" - 1 1/2"

TABELLEN DRUCKVERLUST

3/4"

Ohne Ventil

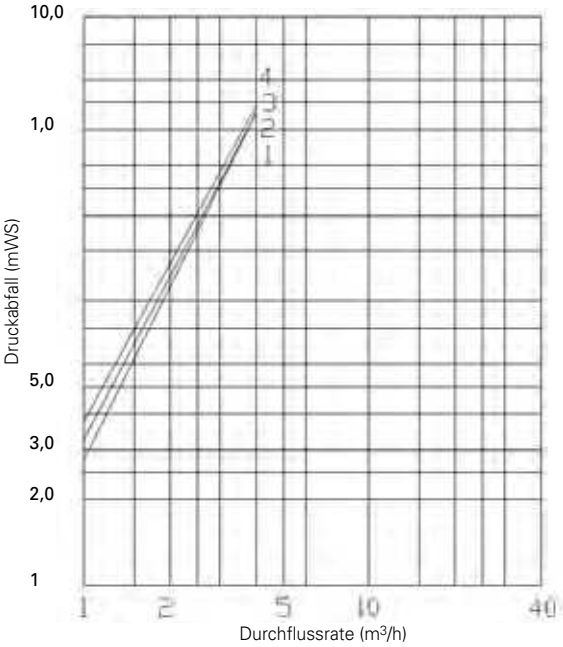

1 = 40 Mesh, **2** = 80 Mesh, **3** = 120 Mesh, **4** = 140 Mesh

Mit Ventil

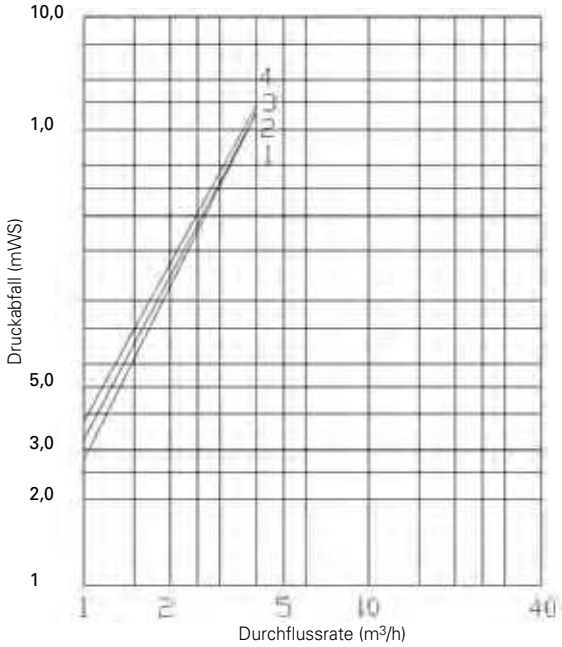

1 = 40 Mesh, **2** = 80 Mesh, **3** = 120 Mesh, **4** = 140 Mesh

1"

Kurz

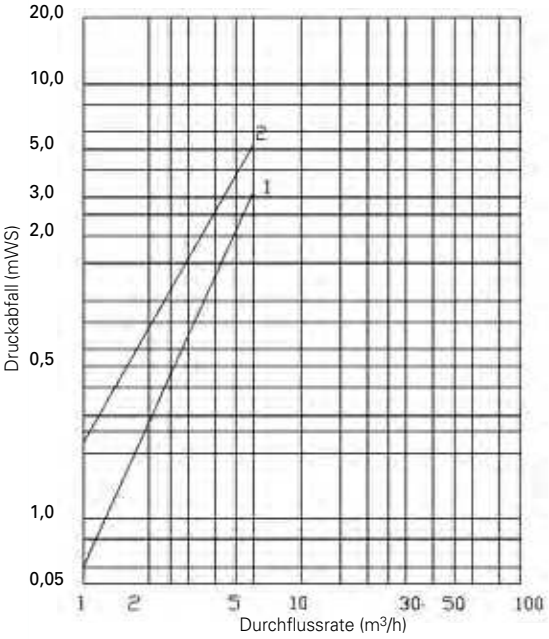

1 = 40 Mesh, **2** = 200 Mesh

Lang

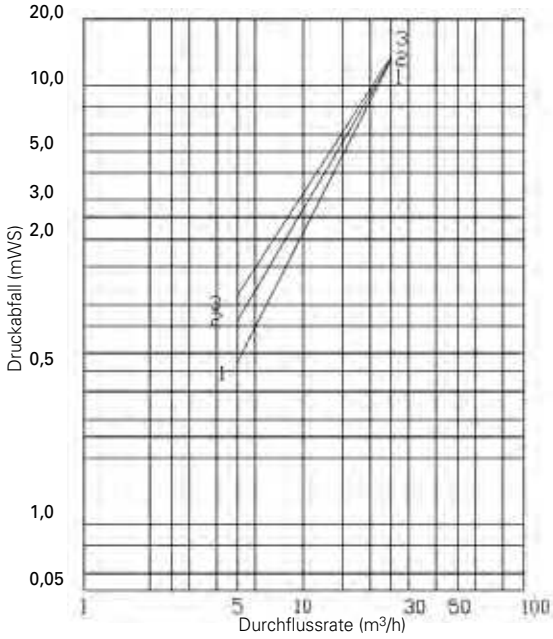

1 = 20-80 Mesh, **2** = 120-140 Mesh, **3** = 200 Mesh

TABELLEN DRUCKVERLUST

1 1/2"

Kurz

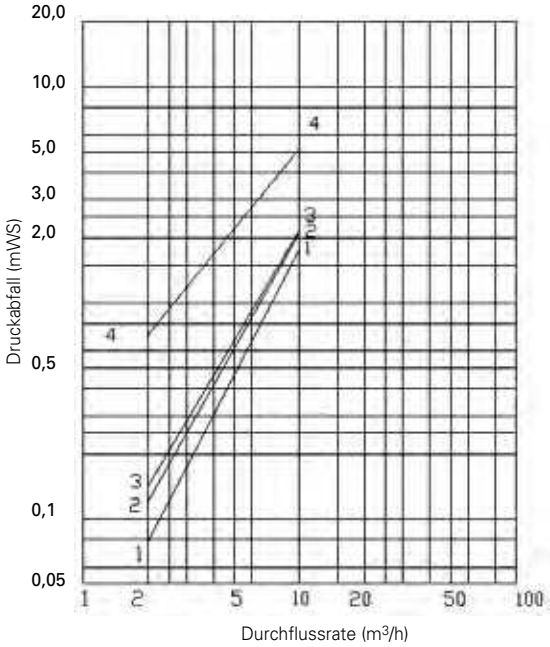

Durchflussrate (m^3/h)

1 = 40 Mesh, **2** = 80 Mesh, **3** = 120 Mesh, **4** = 140 Mesh

Lang

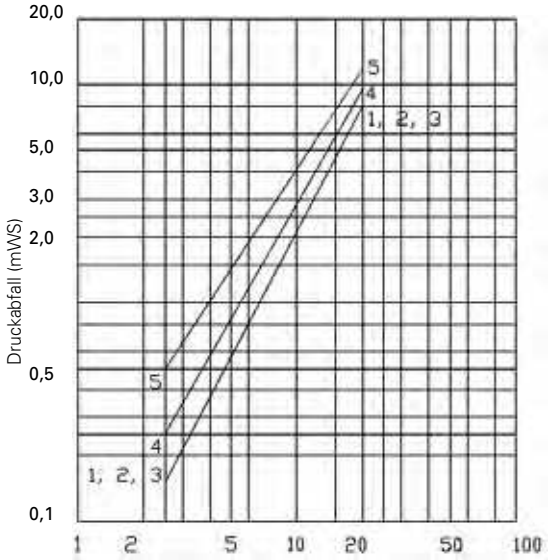

Durchflussrate (m^3/h)

1 = 40 Mesh, **2** = 80 Mesh, **3**= 120 Mesh, **4**= 140 Mesh, **5**= 200 Mesh