GEFA BALLENVERANKERUNG FÜR OBJEKTBEGRÜNUNG - DER EINBAU

VORDEFINIERT ODER LÄNGENVERSTELLBAR

Die GEFA Ballenverankerung für die Objektbegrünung wird als Standardausführung mit geschlossenen Gurtschlaufen (0,8 m Länge) geliefert. Sollten Sie als Ankerpunkte auf Ösen oder Gittergewebe zurückgreifen bzw. unterschiedlich hohe Ballen verankern, empfehlen wir den Einsatz der längenverstellbaren Version mit Schnalle. Bei allen Systemen sind die Ankerpunkte (Kantensteine, Ösen, Baustahlgewebe) **nicht** im Lieferumfang enthalten.
Eine ausführliche Anleitung liegt bei Bestellung der Ware bei.

Abb. 1-3 Befestigung der Gurtschlaufen:

Schlaufe an Öse einhängen, um geeignete Steine (Kanten-, Rasengittersteine o.ä.) legen oder wie gezeigt durch eine Gittermatte schlaufen.
Vorgang gleichmäßig um den Ballen verteilt an 3 Stellen durchführen.

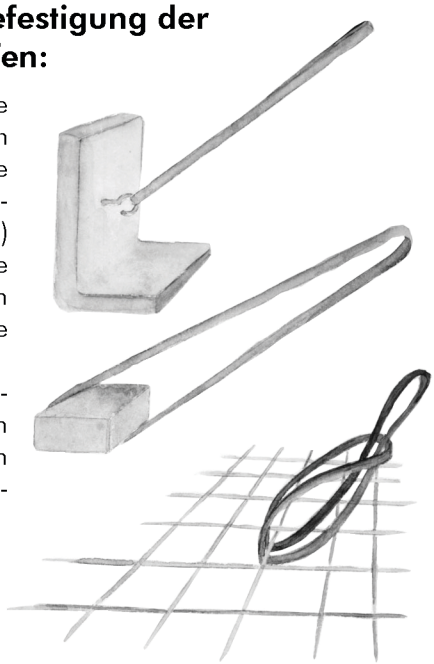

Abb. 4: Mulchscheibe auflegen. Der Ratschengurt wird durch die drei Gurtschlaufen gefädelt und dann in die Ratsche eingezogen. Dabei darauf achten, dass die Ratsche nicht auf, sondern an der Seite des Ballens liegt. Danach kann die Baumgrube halb verfüllt werden. Dabei sind eventuelle Korrekturen an der Ausrichtung des Baumes vorzunehmen. Jetzt wird das Gurtsystem mit der Ratsche festgezurrt.

Das offene System mit Schnalle:

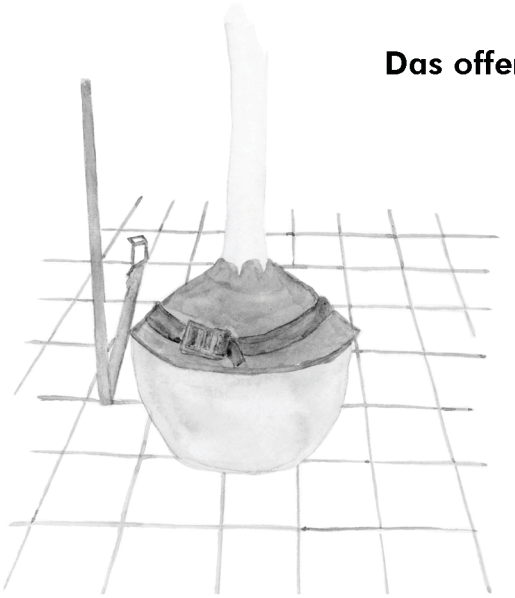

Abb. 5: Bei Verwendung des offenen Systems zunächst Mulchscheibe auflegen und Zurrgurt geschlossen auf den Ballen legen.
Anschließend ein Ende des Gurtbandes durch das Befestigungselement führen (wir empfehlen Gittergewebe).

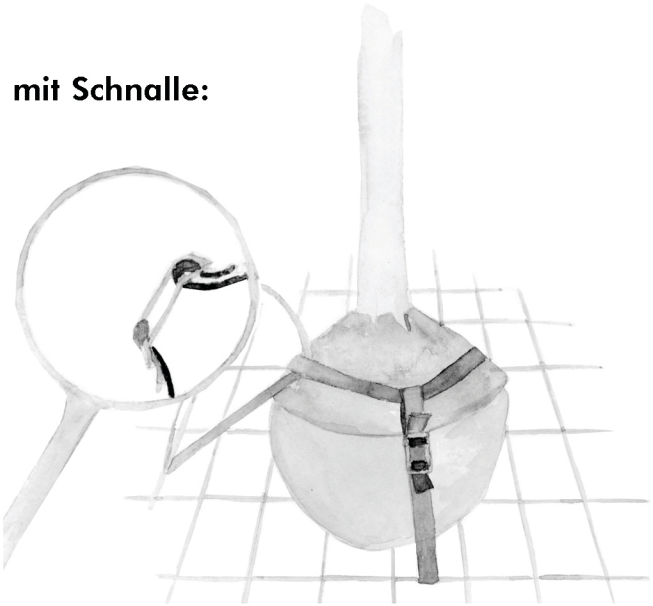

Abb. 6: Gurtende um den Ratschengurt herum in die Schnalle einziehen (genauso wie auf der vorkonfektionierten Seite) und Länge einstellen. Darauf achten, dass die Schnalle auf Zug sitzt und so der Gurt am Herausrutschen gehindert wird. Vorgang an drei Stellen um den Ballen verteilt wiederholen. Danach kann die Baumgrube halb verfüllt werden. Dabei sind eventuelle Korrekturen an der Ausrichtung des Baumes vorzunehmen. Jetzt wird das Gurtsystem mit der Ratsche festgezurrt.

GEFA Produkte®
FABRITZ GmbH
Elbestr. 12
47800 Krefeld
Fon: +49/2151/49 47 49
Fax: +49/2151/49 47 50
e-mail: info@gefa-fabritz.de
internet: www.gefa-fabritz.de

DER EINBAU
DER NEUEN RATSCHE

Der Einbau der neuen Ballenverankerung GEFA Treelock unterscheidet sich nur beim Festzurren des neuen Ratschensystems.

Zunächst Pflanzgrube wie gewohnt ausheben, Baum platzieren. Anschließend Anker mit integrierten Schlaufen mittels Spezialwerkzeug in die vorgegebene Bodentiefe eintreiben und durch Zug arretieren lassen. Ballenschutzscheibe auf den Ballen legen, Ratschengurt durch die Ankerschlaufen führen und in das Ratschenunterteil fädeln.
(Detaillierte Anleitung siehe separate Blätter.)

Am Arretiergriff des mitgelieferten Hebels ziehen – Ösen fahren auseinander. Ösen auf das Ratschenunterteil setzen und durch Loslassen des Arretiergriffs den Hebel einrasten lassen.

Anschließend wie gewohnt festratschen.

Am Arretiergriff ziehen – Ösen fahren auseinander – Hebel lösen – fertig für den nächsten Einsatz!

Spezielle Hinweise gibt es zudem im Internet als Kurzfilm unter www.gefa-fabritz.de

GEFA Produkte®
FABRITZ GmbH

Elbestraße 12 – 47800 Krefeld – fon: 02151/ 494749 – fax: 02151 / 494750
e-mail: info@gefa-fabritz.de – internet: www.gefa-fabritz.de