Ersatzteile für Bindezange HTB / HTB-NL

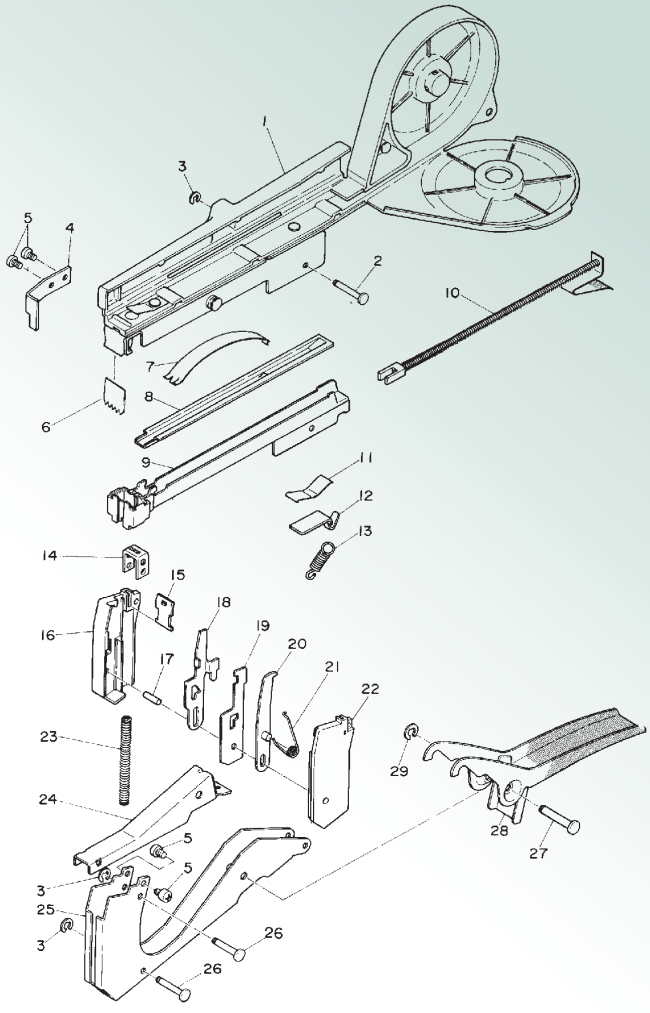

Nr.	Artikel	Art.-Nr.
1	A-Typ Griff	46 20 35
1	A-Typ Griff HTB-NL	46 10 35
2	Bolzen	46 70 02
3	E-Typ Ring	46 70 03
4	Stabhalter	46 70 04
5	Schraube	46 70 05
6	Messer (3 Stk.)	46 20 36
7	Blattfeder	46 70 07
8	Magazindeckel	46 70 08
9	Magazin	46 70 09
9	Magazin HTB-NL	46 70 10
10	Transporteur	46 20 34
11	Blattfeder	46 70 11
12	Haken	46 70 12
13	Spannfeder	46 70 13
14	Haspe	46 70 14
15	Halteplatte	46 70 15
15	Halteplatte HTB-NL	46 10 15

Nr.	Artikel	Art.-Nr.
16	A-Typ Gehäuse	46 70 16
17	Bolzen	46 70 17
18	Stoßeinheit	46 70 18
18	Stoßeinheit HTB-NL	46 10 18
19	Kupplungsplatte	46 70 19
19	Kupplungsplatte HTB-NL	46 10 19
20	Bandgreifer	46 70 20
20	Bandgreifer HTB-NL	46 10 20
21	Schenkelfeder	46 70 21
22	B-Typ Gehäuse	46 70 22
23	Druckfeder	46 70 23
24	Deckel	46 70 24
24	Deckel HTB-NL	46 10 24
25	Umklammerarm	46 70 25
26	Bolzen	46 70 26
27	Bolzen	46 70 27
28	B-Typ Griff	46 70 28
29	E-Typ Ring	46 70 29